工采网 iSweek.cn

双色红外高温计

CE 600℃- 2500℃

A450C PL/TL

A450C PL/TL高精度数字双色红外高温计的一大特点是无需接触即可测量物体的温度。双色比值技术利用物体在某一温度下两种不同波长光谱辐射强度的比值来测量物体温度，可以消除或减少由于发射率变化，表面光洁度和吸能物质（如水蒸汽等）而造成的温度测量误差。

双色红外高温计广泛应用于各种测温场合，例如钢铁（感应加热，锻造，退火，熔接，烧结和轧制），水泥（窑烧成带），玻璃（料滴温度测量）和晶体生长。

技术参数

型号	A450C PL/TL
温度范围 (可调节模拟子范围)	600℃...1600℃ 800℃...2500℃
光谱范围	0.7...1.15 µm
光电探测器类型	硅/硅
距离系数	100:1 (600℃...1600℃) 200:1 (800℃...2500℃)
发射率 (ε)	0.1...1.0 可调 (单色模式)
发射斜率 (ε1 / ε2)	0.75...1.25 斜率，可调 (双色模式)
响应时间	20毫秒，可调节到10秒
精度	测量值的± 0.5% + 1℃
重复精度	读数的0.1% + 1℃
瞄准	激光指示灯 (PL) / 透镜 (TL)
模拟输出	0-20mA, 4-20mA, 0 -10V (用户可选)
数字输出	USB 2.0 RS-232/RS-485 (用户可选) * 一次只能有一个数字输出
工作温度范围	0℃...70℃ 0℃...200℃(带水冷保护套)
储存温度范围	-20℃...70℃
通过软件可调参数和功能	发射率，发射斜率，响应时间，清除时间（峰值选择），模拟输出，模拟范围（子范围），传感器类型 (单/双色转换)，关闭水平，温度单位（℃/℉）,通信模式 (Comm.mode)，记录功能等
电源供应	24V DC
功耗	最多2.5瓦
激光功率	<1毫瓦
防护等级	IP65
外壳	不锈钢
隔离	电源，数字输出和模拟输出是彼此电流隔离的 *不适用于USB 2.0数字输出
工作湿度	10-95%, 非冷凝
重量&尺寸	600g 直径= Ø 49.5 mm; 长度=118mm

特性

- 宽温度范围 600℃-2500℃
- 光谱范围 0.7 µm ...1.15 µm
- 快速响应时间（毫秒）
- 双色模式
- 激光瞄准/
- 模拟输出0 ...20mA，4 ...20mA和0 ...10V
- USB2.0数字输出和RS-232/RS-485串行接口
- 用户友好型PC软件，用于通信

标配

- 激光指示灯(PL)/透镜(TL) (订购时用户自行选择)
- 模拟输出4 ...20mA， 0 ...20mA， 0 ...10V
- USB 2.0数字输出，USB电缆
- RS-232 / RS-485数字接口(用户可选)
- 5米长连接电缆带接头
- 1.5长通信电缆
- 校准证书，软件&操作手册

可选

- 机械&电子配件
- 加长电缆

应用

- 感应加热
- 退火
- 熔接
- 锻造
- 烧结
- 熔融
- 轧制
- 水泥窑
- 晶体生长

我们可以在恶劣条件下提供精确的测温

光斑尺寸

工作距离WD(mm)	光斑尺寸 (mm)	
	600° - 1600°C (FOV) 100:1	800° - 2500°C (FOV) 200:1
350	3.5	1.75
500	5	2.5
700	7	3.5
1000	10	5
1500	15	7.5
2000	20	10
2500	25	12.5
3000	30	15
5000	50	25
无限 (∞)	8 (min.)	5 (min.)
通光孔径 (A)	7	4

软件“Infrasoft”

AST “Infrasoft”软件是标配。它为同时连接3个高温计提供了可能性，以此可以设置参数，查看实时图，离线图和评估测量数据。利用电缆连接高温计和PC串行端口，以实现高温计和软件之间的通信。它具有记录和参数设置功能，同时配有光斑尺寸计算器。

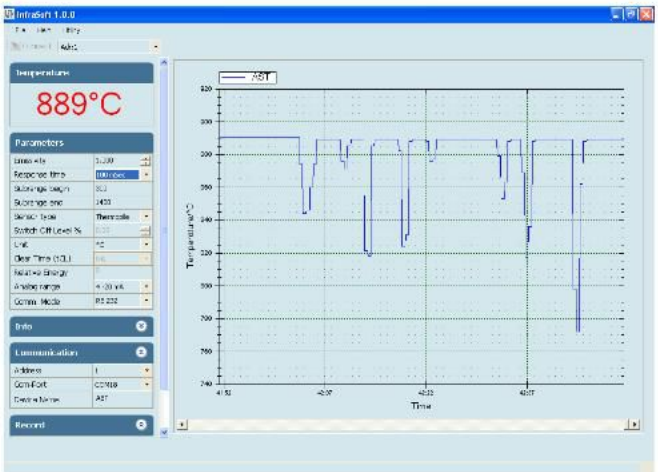

通过软件可调节的一些参数

- Ÿ 发射率，响应时间
- Ÿ 清除时间 (峰值选择)
- Ÿ 模拟输出
- Ÿ 子范围
- Ÿ 温度单位（℃/℉）
- Ÿ 通信模式 (Comm.mode)

高温计外形图

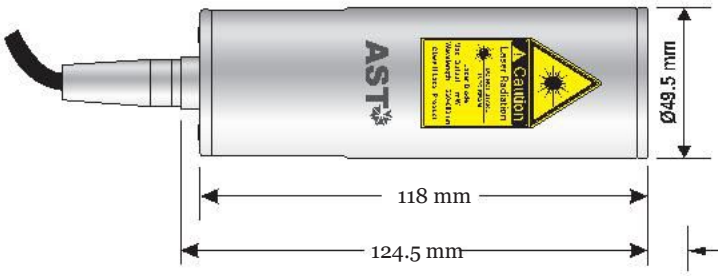

A450C PL

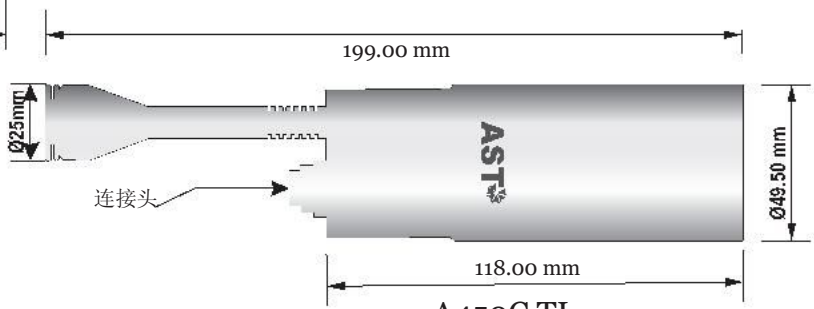

A450C TL

我们可以在恶劣条件下提供精确的测温

Accessories

水冷保护套带可调节法兰 (参考编号: 8000-02 for PL) (参考编号: 8000-06 for TL)	可调节安装台 (参考编号: 8000-07)	空气吹扫器 (参考编号: 8000-04)	可调节安装支架 (参考编号: 8000-05)
	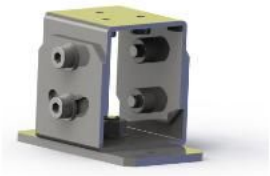		
参数化显示器P-120 (参考编号: 9001-01)	转换器RS-232↔RS-485 (参考编号: 9000-03)	电源供应器 (参考编号: 9000-02)	温度指示器 (参考编号: 9000-01)

高温计配件图

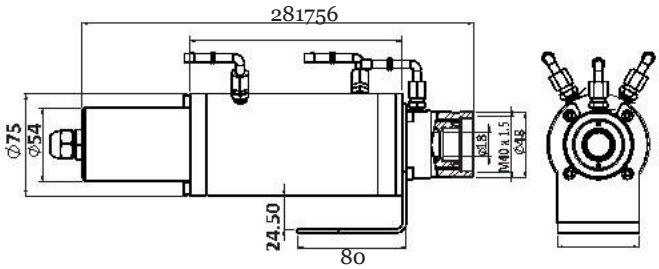

水冷保护套带可调节法兰PL
(参考编号: 8000-02)

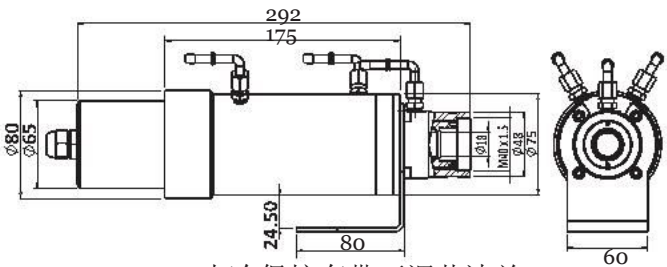

水冷保护套带可调节法兰 TL
(参考编号: 8000-06)

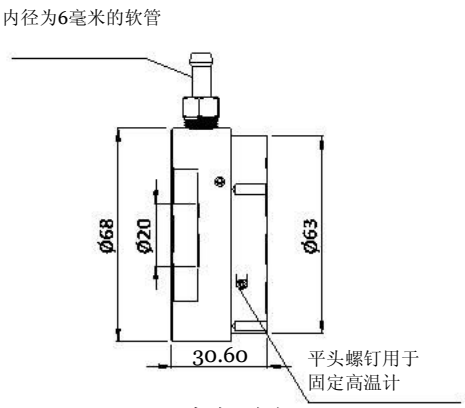

空气吹扫器
(参考编号: 8000-04)

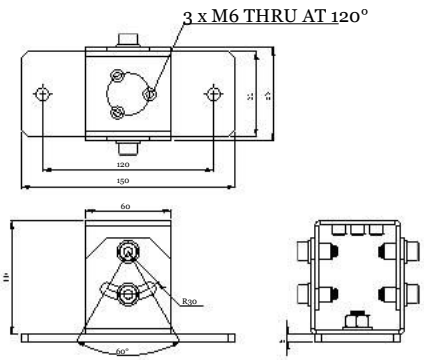

可调节安装台
(参考编号: 8000-07)

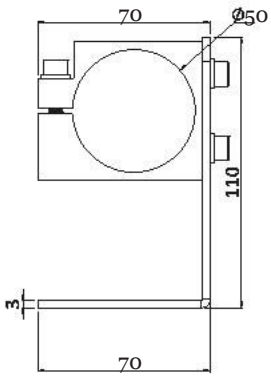

安装夹子
(参考编号: 8000-05)

iSweek www.isweek.cn
公司名: 深圳市工采网络科技有限公司
地址: 广东省深圳市南山区高新南一道中国科技开发院3号楼16层
电话: + 86-755-83289036
传真: + 86-755-83289052
邮箱: sales@isweek.cn