压力传感器

96770

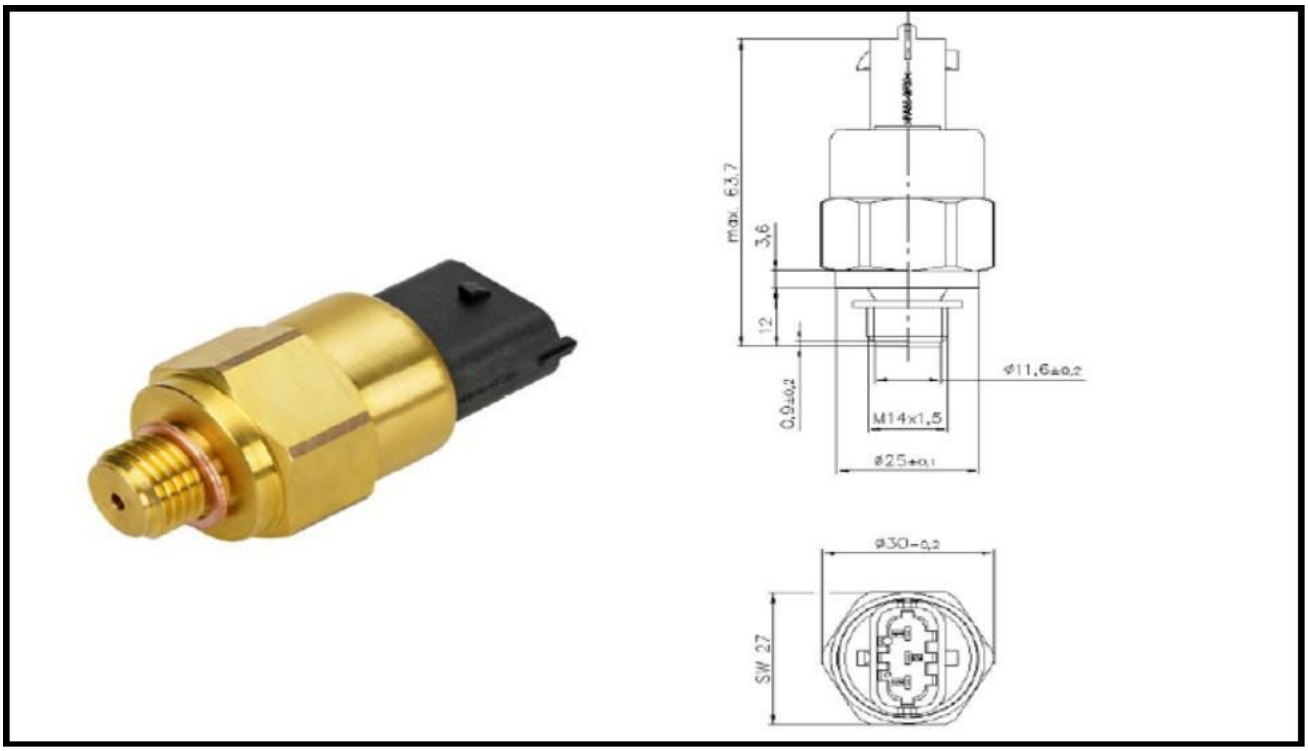

电气和安装规格

压力范围	0-10bar, 相对*
温度范围	-40ºC - +125ºC
输出信号	0.5-4.5V 比率
螺纹	M14x1.5或M18x1.5
连接器	博士小型连接器
防护等级	IP6K9K
产品代码	96 770

*根据要求可提供其他类型和数值