压力传感器

96 760

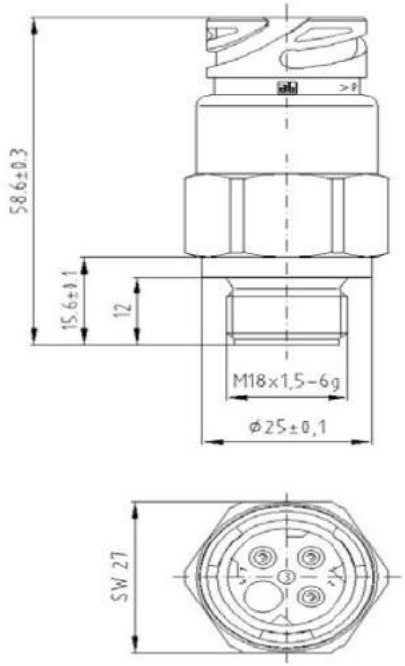

电气和安装规格

压力范围	0-6 bar *
温度范围	-40℃ - +125℃
输出信号	0.5-4.5V 比率
螺纹	M18x1.5*
连接器	DIN 72585
防护等级	IP6K9K
产品代码	96 760

*根据要求可提供其他类型和数值