温度传感器

94085

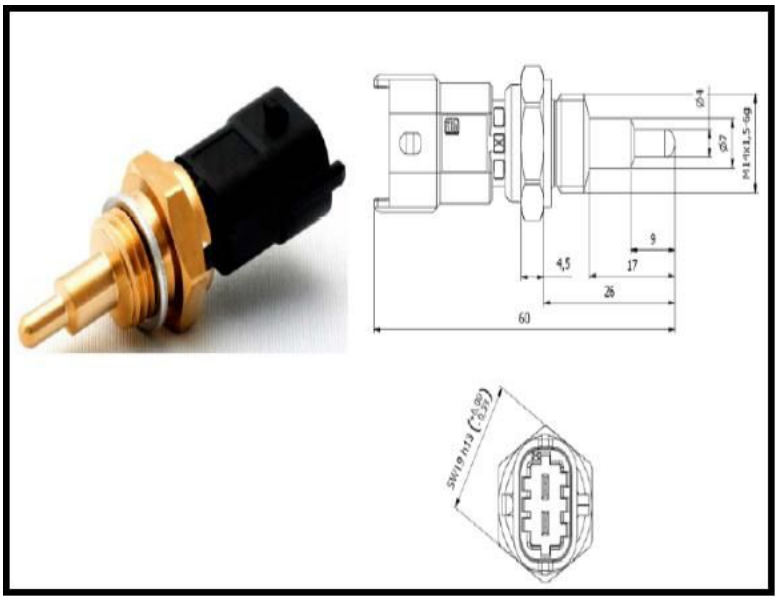

优点

SSTS-94085是一款坚固耐用的温度传感器，具有响应速度快，密封性好的特点，在生产中对其进行了100%测试。

应用

这些传感器适用于检测冷却剂，车用机油，燃油和液体的温度。

电气和安装规格

标称电阻	2.055欧姆 (25ºC), 186.5欧姆 (100ºC)*
温度范围	-40ºC~150ºC
响应时间	T63 < 15s (水)
螺纹	M14x1.5
连接器	博士小型连接器 (D928, 002, 69A)
密封环	Al-密封，固定
防护等级	IP6K9K
产品代码	94085

*根据要求可提供其他的电阻值