温度传感器

94082

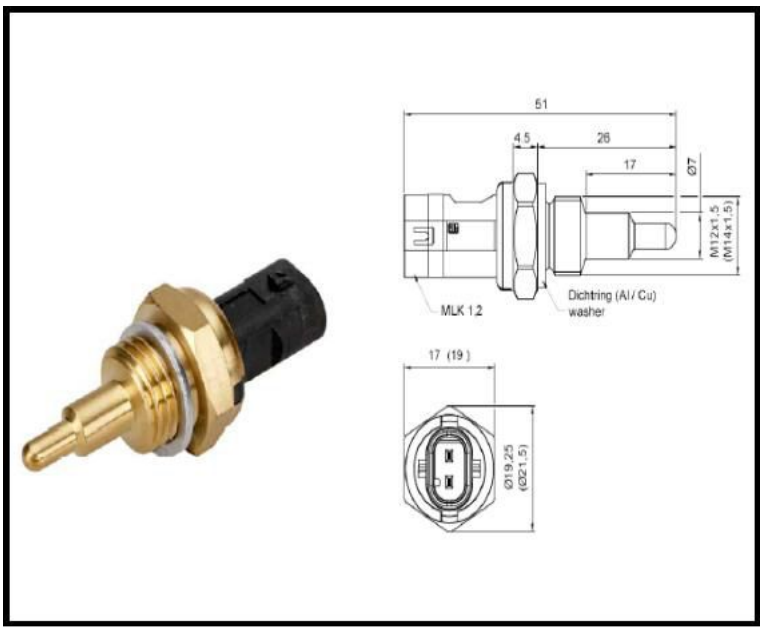

优点

SSTS-9408是一款坚固耐用的温度传感器，具有响应速度快，密封性好的特点，在生产中对其进行了100%测试。

应用

这些传感器适用于检测冷却剂，车用机油，燃油和液体的温度。

电气和安装规格

标称电阻	2.251欧姆(25ºC)*
温度范围	-40ºC ~ +155ºC
响应时间	T90 < 10s (水)
螺纹	M12x1.5
连接器	MLK 1.2
密封环	Al/cu
防护等级	IP6K9K
产品代码	94082

*根据要求可提供其他电阻值