工采网 iSweek.cn

高精度非接触式红外高温计

CE 300℃-2500℃

• A250+ • A450+

A250+和A450+是高精度可调焦式红外高温计，它们具有性能高，维护量小等特点，可在环境恶劣的工业和研发条件下进行非接触式温度测量。

可以通过背面面板上的按键来选择红外高温计的参数。设置参数显示在大型彩色液晶显示屏 (55.5 (W) x 47.9 (H) x 3.17 (D))上。在测量模式中显示实时温度和发射率。在带彩色实时显示模块的可调焦式红外高温计中，测量温度和发射率会显示在液晶屏上。

为了达到仪器的最佳匹配，以满足应用的各种要求，A250+和A450+有可调焦光学器件。红外高温计配备用户可选择的RS-232/ RS-485可切换接口。所提供的模拟输出是0/4...20mA，0...10V。为数据记录和远程参数化提供PC软件“infrasoft”。提供的激光瞄准灯或透镜瞄准或显示输出（可选）协助用户精确定位。

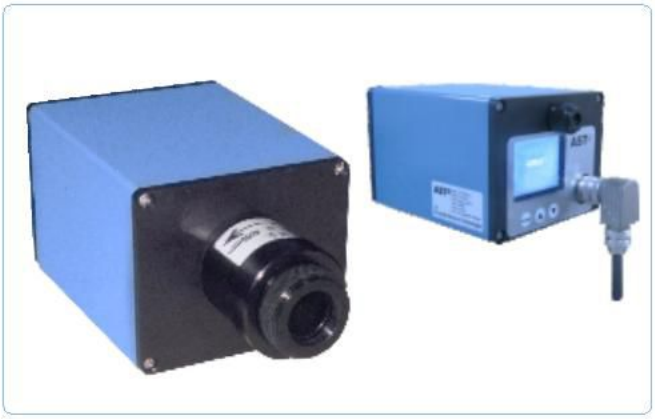

软件“infrasoft”

AST “Infrasoft”软件是标配。它为同时连接3个高温计提供了可能性，以此可以设置参数，查看实时图，离线图和评估测量数据。利用电缆连接高温计和PC串行端口，以实现高温计和软件之间的通信。它具有记录和参数设置功能，同时配备光斑尺寸计算器。

通过软件可调节的一些参数：

- 发射率，响应时间
- 清除时间(峰值选择)
- 模拟时间
- 子范围
- 温度单位 (℃/℉)
- 通信模式 (Comm.mode)

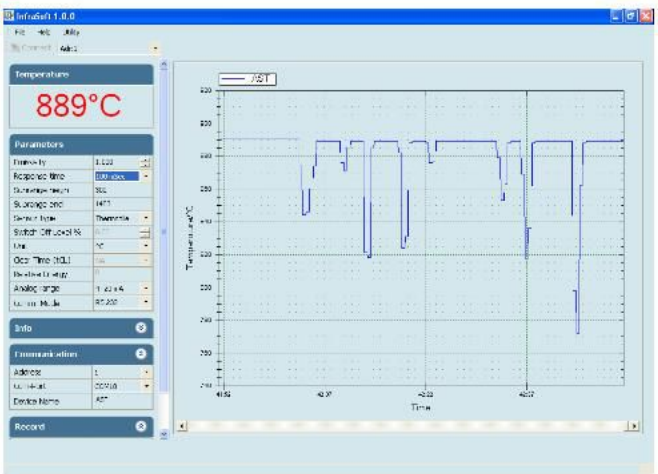

特性

- 可调焦光学器件
- 内置数字显示
- 光谱范围 1.0 µm....1.6 µm
- 背面面板上的按键用于参数设置
- 透镜瞄准，激光瞄准灯或显示模块
- 快速响应时间2毫秒，可调整到10秒
- 光斑尺寸极小
- 用户可选择的 RS-232/ RS-485可切换接口
- 模拟输出 0...20mA，4...20mA或 0...10V

标配

- 集成激光指示灯或透镜瞄准
- 模拟输出0...20mA，4....20mA，0-10V
- 数字接口RS-232/RS-485
- 显示屏&参数按键
- 5米长连接电缆带接头
- 可调焦光学器件
- 集成液晶显示器
- 校准证书，PC软件&操作手册

可选

- 机械和电子配件
- 加长电缆
- 显示模块

应用

- 预热
- 退火
- 回火
- 熔接
- 锻造
- 淬火
- 烧结
- 熔融
- 焊接
- 轧制
- 钎焊
- 正火

我们可以在恶劣条件下提供精确的测温

技术参数

型号	A250+	A450+
温度范围 (可调节模拟子范围)	300℃...1300℃ 350℃...1800℃ 450℃...2500℃	600℃...1900℃ 700℃...2500℃
光谱范围	1.6 μm	1.0 μm
光电探测器类型	铟镓砷	硅
距离系数	100:1 (300℃- 1300℃) 200:1 (350℃- 1800℃) 400:1 (450℃ - 2500℃)	200:1 (600℃- 1900℃) 400:1 (700℃- 2500℃)
发射率ε)	0.1...1.0可调	
响应时间	2毫秒，可调整到10秒	
精度	测量值的± 0.3% + 1℃	
重复精度	读数的0.1% +1℃	
瞄准选项	激光指示灯（PL），透镜（TL）和显示模块	
模拟输出	0-20 mA，4-20 mA，0-10 V (用户可选)	
数字输出	RS-232/RS-485 (用户可选)	
工作温度范围	0℃...70℃	
储存温度范围	-20℃...70℃	
通过软件可调节的参数和特性	发射率，响应时间，清除时间 (峰值选择)，模拟输出，模拟范围 (子范围), 温度单位（℃/℉），通信模式（Comm.mode) , 记录特性	
通过按键可调节的参数	发射率，通信模式，模拟子范围，模拟输出，温度单位（℃/℉），传感器地址， 响应时间，清除时间（峰值选择）	
电源供应	24V DC	
功耗	最多5.0瓦	
激光功率	< 1毫瓦	
防护等级	IP65	
外壳	铝	
隔离	电源，数字输出和模拟输出是彼此电流隔离的。	
工作湿度	10-95%, 非冷凝	
重量&尺寸	1.5 kg 139 mm x 112 mm x 90 mm (L x W x H)	

光斑尺寸

测量距离（毫米）	A250+			A450+	
	光斑尺寸(mm) 300 – 1300℃	光斑尺寸(mm) 350 - 1800℃	光斑尺寸(mm) 450 - 2500℃	光斑尺寸(mm) 600 - 1900℃	光斑尺寸(mm) 700 - 2500℃
550	5.5	2.75	1.37	2.75	1.37
800	8	4	2	4	2
1000	10	5	2.5	5	2.5
2000	20	10	5	10	5
4000	40	20	10	20	10

我们可以在恶劣条件下提供精确的测温

高温计图纸

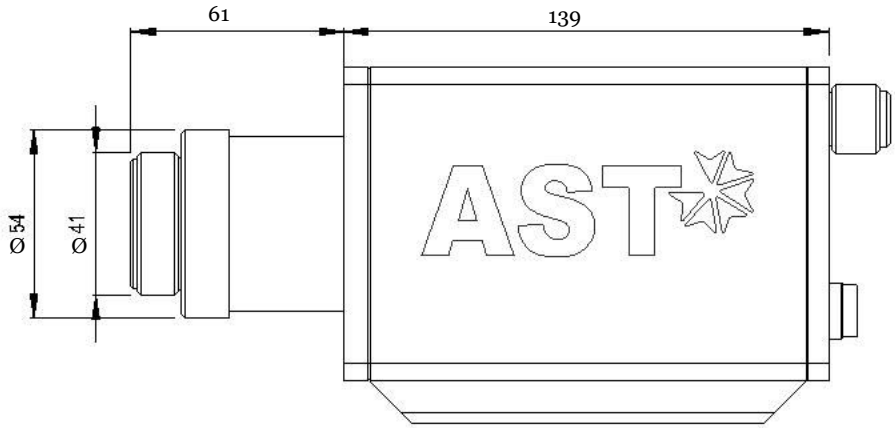

配件

可调节安装支架 (参考编号: 8500-03)	空气吹扫器 (参考编号: 8500-01)	水冷板 (参考编号: 8500-02)	参数化显示器 P-120 (参考编号: 9001-01)
转换器RS-232 ↔ RS-485 (参考编号: 9000-03)		电源供应器 (参考编号: 9000-02)	

iSweek www.isweek.cn
公司名: 深圳市工采网络科技有限公司 地址: 广东省深圳市南山区高新南一道中国科技开发院3号楼16层
电话: + 86-755-83289036 传真: + 86-755-83289052 邮箱: sales@isweek.cn