工采网 iSweek.cn

用于玻璃行业的非接触式红外高温计

CE 600℃-1800℃

450 G-2

450 G-2是一款高精度数字红外高温计，具有性能高，维护量小等特点。 专门设计用于玻璃行业，以对熔融玻璃进行非接触式温度测量，例如熔化槽，前炉，供料机和工作端。坚固的光纤电缆可耐高温而无需冷却，通过软件可在工厂预先设置发射率，子范围，响应时间，也可以再做调整。 这使得仪器适用于各种应用场合。**450-G2**配有坚固的不锈钢外壳，保证在恶劣工业环境中使用的安全性。这款红外高温计的探头很小，这就使得到达条件最为苛刻的位置变得更加容易。

技术参数

型号	450 G-2
温度范围 （可调节模拟子范围）	600℃-1800℃
光谱范围	1 µm
光电探测器类型	硅
距离系数比	100:1 (最小光斑尺寸 16mm)
发射率 (ε)	0.05...1.0 通过DIP开关可调
响应时间	250ms - 10 s可调
精度	测量值的± 0.3%或± 3℃，取较大值
重复精度	读数的± 0.2% + 1℃
模拟输出	4 - 20mA
数字输出	USB 2.0
工作温度范围	高温计0℃...70℃ 光学头和光纤电缆可耐温 250℃
储存温度范围	-20℃...70℃
通过软件可调参数和功能	响应时间，模拟范围（子范围），温度单位（℃/℉）等
电源供应	24 V DC
功耗	最多0.5瓦
防护等级	IP65
外壳	光学头：不锈钢 电子盒: 铝
工作湿度	10-95%, 非冷凝
重量&尺寸	0.500 Kg 112.5mmx82.5mmx33mm(L x W x H)

特性

- 双线制红外高温计带光纤电缆
- 测温范围600℃...1800℃
- 光谱范围1.0 µm
- 模拟输出4-20mA
- USB 2.0 数字输出
- 高精度，测量值的0.3%
- 快速响应时间250毫秒
- 光纤电缆可耐温250℃
- 高稳定性
- 用户友好型PC软件

标配

- 在不锈钢导管中的5米长重型光纤电缆
- 光学头
- 模拟输出 4...20mA
- USB 2.0数字输出
- 1.5米长连接电缆带接头
- 校准证书，PC软件和操作手册

可选

- 加长电缆
- 机械和电子配件
- USB电缆

Applications

- 炉顶
- 工作端
- 供料机
- 前炉
- 炉内侧壁

我们可以在恶劣条件下提供精确的测温

光斑尺寸

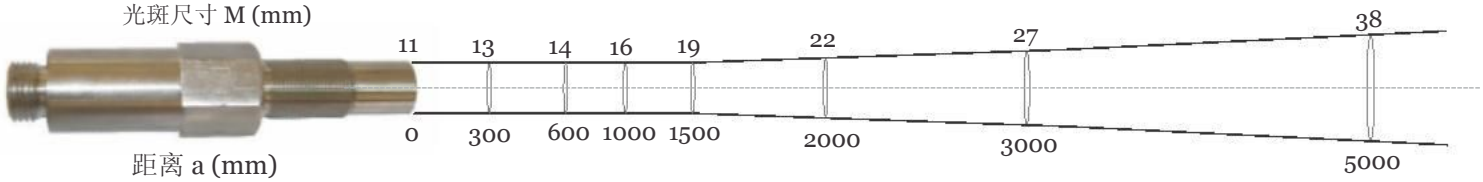

软件“MT500”

AST “MT500”软件是标配。它为同时连接2个高温计提供了可能性，以此可以设置参数。利用电缆连接高温计和PC串行端口，以实现高温计和软件之间的通信。它具有记录和参数设置功能。

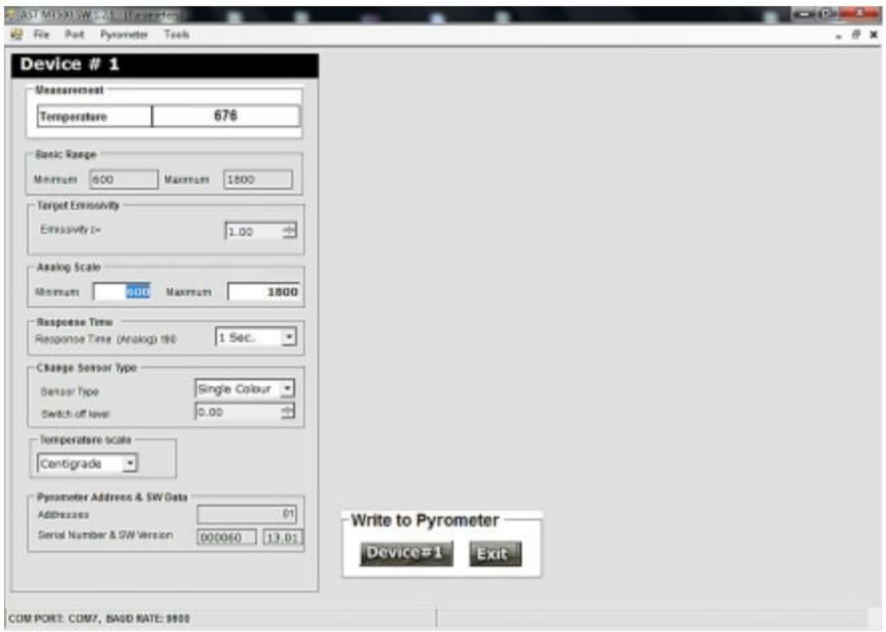

通过软件可调节的一些参数

- 发射率
- 响应时间
- 模拟子范围
- 温度单位（℃/℉）

高温计外形图

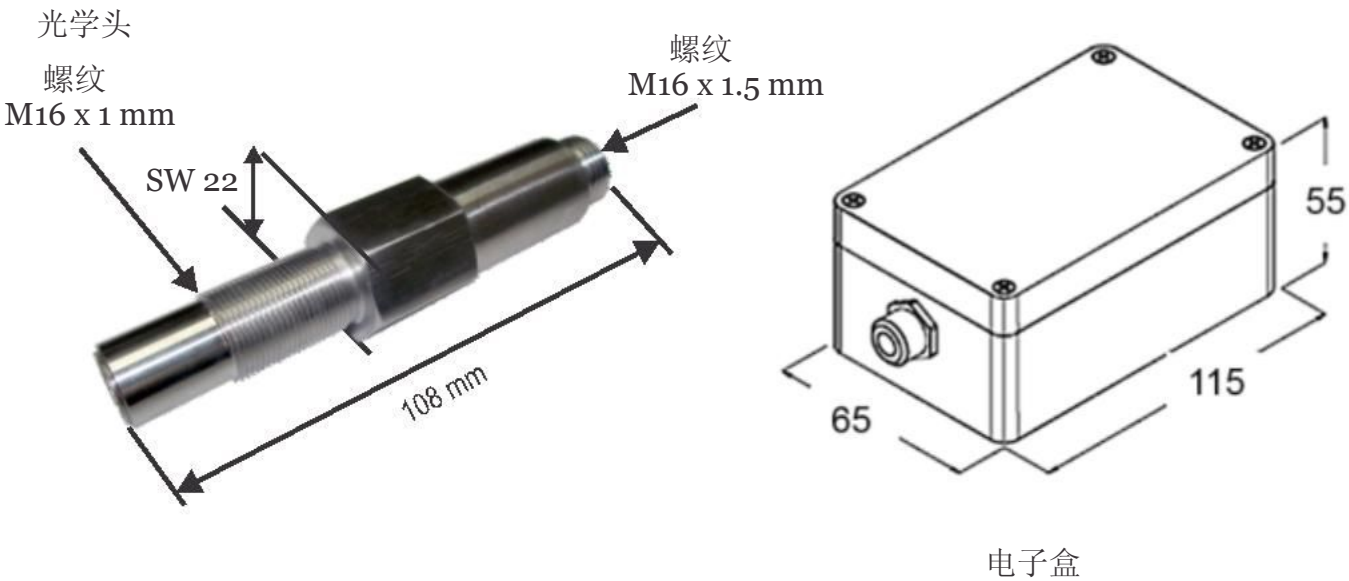

所有尺寸都以毫米为单位

我们可以在恶劣条件下提供精确的测温

附件

空气吹扫器带观测管 参考编号8100 - 01	空气吹扫器带陶瓷管 参考编号8100 - 02	空气吹扫带安装法兰 参考编号8100 - 03
光纤电缆 参考编号6000 - 01 (5米) 参考编号6000 - 02 (10米)	电源供应器　输入110 / 230 V AC, 输出24 V DC, 0.75Amp 参考编号9000 - 02	温度指示器带重传输出4...20mA 参考编号9000 - 01

尺寸

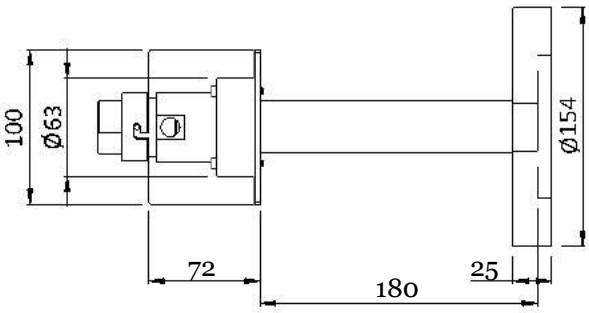

空气吹扫带安装法兰
参考编号8100 - 03

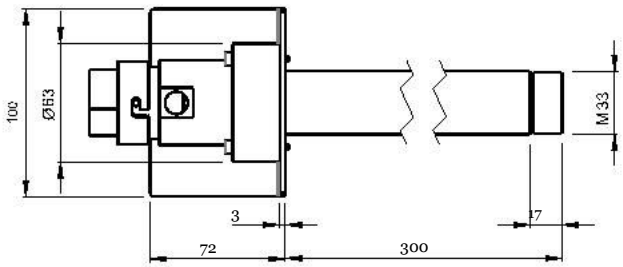

空气吹扫器带观测管
(参考编号8100-01)

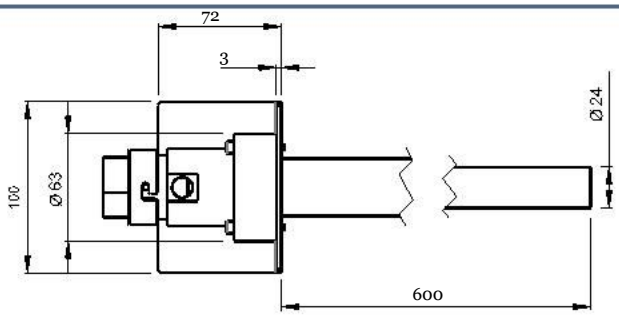

空气吹扫器带陶瓷管
(参考编号8100-02)

iSweek　www.isweek.cn
公司名: 深圳市工采网络科技有限公司　地址: 广东省深圳市南山区高新南一道中国科技开发院3号楼16层
电话: + 86-755-83289036　传真: + 86-755-83289052　邮箱: sales@isweek.cn